Transpaleta pesadora KERN VHE-A

Modelo de acceso al pesaje móvil

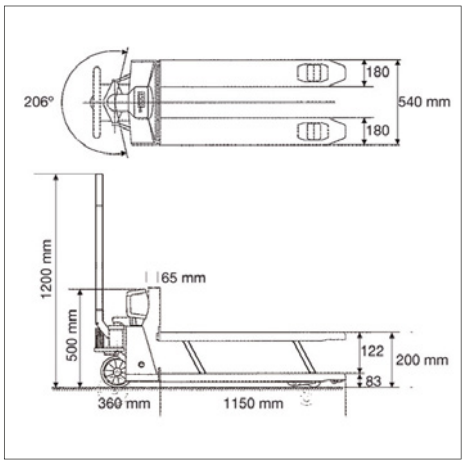

Características

- **Múltiples usos en pesajes generales de control,** como por ej. control de plausibilidad en la entrada en almacén, determinar los pesos de expedición, evitar sobrecargas, control de seguridad
- **Muy manejable** gracias a su forma compacta y bajo peso
- **Especialmente robusta:** Los componentes sensibles están fuera de la zona de las horquillas de carga en una zona encapsulada protegida, lo que hace idóneo este equipo también para aplicaciones pesadas en el área de producción y a bordo de camiones
- A **Indicador:** plástico, protección de contra polvo y las saplicaduras IP65
- **Escasa altura de las horquillas de carga** para facilitar su introducción debajo de paletas
- **Rango de oscilación** 206°
- **Ruedas:** Caucho compacto con llantas de aluminio
- **Ruedas de carga:** Poliuretano
- **Manejo:**
  1 Encender el equipo y bombear las horquillas de carga hasta la altura de referencia
  2 Tarar
  3 Hacer descender la horquilla de carga y depositar la carga que se va a pesar
  4 Pesaje: bombear la horquilla de carga con el material de pesaje a la altura de referencia y leer el valor de pesaje
- Lista para el uso: Pilas incluidas, 2×1.5 V AA, tiempo de funcionamiento hasta 100 h, función AUTO-OFF para ahorrar energía

Datos técnicos

- Pantalla LCD grande, altura de dígitos 18 mm
- Temperatura ambiente admisible -10°C/40°C

! Envío mediante empresa de transporte. Pregúnte sobre dimensiones, peso bruto y gastos de envío

ESTÁNDAR

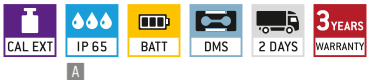

A

OPCIÓN

Modelo KERN	Campo de pesaje [Max] kg	Lectura [d] kg	Peso neto aprox. kg		Opción Cert. de calibración DAkkS DKD KERN	
VHE 2T5A	2000	5	65		963-131	

KERN Pictograma

CAL INT — **Ajuste automático interno:** Ajuste de la precisión mediante pesa de ajuste interna accionada por motor.

CAL EXT — **Programa de ajuste CAL:** Para el ajuste de la precisión. Se precisa de una pesa de ajuste externa.

MEMORY — **Memoria:** Espacios de memoria internos de la balanza, p. ej. de pesos de tara, datos de pesaje, datos del artículo, PLU etc.

ALIBI — **Memoria fiscal:** Archivado electrónico de resultados de pesaje, acuerdo con la norma 2014/31/EU.

RS 232 — **Interfaz de datos RS-232:** Para conectar la balanza a una impresora, ordenador o red.

RS 485 — **Interfaz de datos RS-485:** Para conectar la balanza a una impresora, ordenador u otro periférico. Gran tolerancia frente a perturbaciones electromagnéticas.

USB — **Interfaz de datos USB:** Para conectar la balanza a una impresora, ordenador u otro periférico.

BT — **Interfaz de datos Bluetooth*:** Para la transferencia de datos de la balanza a una impresora, ordenador u otros periféricos.

WLAN — **Interfaz de datos WIFI:** Para la transferencia de datos de la balanza a una impresora, ordenador u otros periféricos.

SWITCH — **Salidas de control (Optoacoplador, E/S digitales):** Para conectar relés, lámparas de señales, válvulas, etc.

DUAL — **Interfaz de segundas balanzas:** Para la conexión de una segunda balanza.

LAN — **Interfaz de red:** Para la conexión de la balanza a una red Ethernet. En el caso de KERN, mediante un convertidor RS-232/LAN de conexión universal.

RC — **Transmisión de datos sin cable:** entre la unidad de pesaje y la unidad de valoración mediante un módulo de radio integrado.

GLP INTERN — **Protocolo GLP/ISO:** La balanza indica valor de pesaje, fecha y hora, con independencia de la impresora conectada.

GLP PRINTER — **Protocolo GLP/ISO:** Con valor de pesaje, fecha y hora. Solo con impresoras KERN.

PCS — **Cuentapiezas:** Número de referencia seleccionable. Conmutación de la indicación de unidad a peso.

RECIPE A — **Nivel de fórmula A:** Memoria separada para el peso del recipiente de tara y los componentes para la fórmula (total neto).

RECIPE B — **Nivel de fórmula B:** Memoria interna para fórmulas completas con nombre y valor nominal de los componentes de la fórmula. Guía para el usuario con apoyo en pantalla.

RECIPE C — **Nivel de fórmula C:** Memoria interna para fórmulas com pletas con nombre y valor nominal de los componentes de la fórmula. Las pantallas guian al usuario, funcion multiplicador, adaptacion de receta en caso de sobredosis o reconocimiento de codigo de barras.

SUM A — **Nivel de suma A:** Los valores de peso de mercancías de pesaje similar se pueden ir sumando e se puede imprimir dicha suma.

PERCENT — **Determinación del porcentaje:** Determinación de la desviación en % del valor teórico (100%).

UNIT — **Unidades de pesaje:** Conmutables mediante pulsación de unidad tecla, p. ej. unidades no métricas. Véase el modelo de balanza.

TOL — **Pesaje con rango de tolerancia:** El valor límite superior e inferior son programables, p. ej. en la dosificación y clasificación en el proceso de racionar.

MOVE — **Función Hold (retención):** (Programa de pesaje para animales) En el caso de condiciones de pesaje inestables, se calcula un valor de pesaje estable creando un promedio.

IP — **Protección antipolvo y salpicaduras IPxx:** En el pictograma se indica el tipo de protección.

ATEX — **Protección contra explosión ATEX:** Indicada para el empleo en entornos industriales peligrosos en los que exista riesgo de explosión. Todos los aparatos llevan la identificación ATEX.

INOX — **Acero inoxidable:** La balanza esta protegida contra corrosión.

UNDER — **Pesajes inferiores:** Toma de carga mediante gancho en el lado inferior de la balanza.

BATT — **Alimentación por acumulador:** Preparada para funcionamiento con pilas. El tipo de batería se indica en cada aparato.

ACCU — **Alimentación por acumulador:** Juego de acumulador recargable.

MULTI — **Adaptador de red universal:** con entrada universal y adaptadores de conectores de entrada opcionales para
A) UE, GB, CH; B) UE, GB, CH, USA
C) UE, GB, CH, USA, AUS

230 V — **Adaptador de corriente:** 230 V/50Hz. De serie estándar en EU. Por pedido especial también estándar para otros países (GB, USA, AUS).

230 V — **Cable de alimentación:** Integrada en la balanza. 230 V/50Hz estándar en EU. Otros estándares como p. ej. GB, AUS, USA a petición.

DMS — **Principio de pesaje: Tiras de medición de ensanchamiento.** Resistencia eléctrica en un cuerpo de deformación elástico.

T-FORK — **Principio de pesaje: Sistema de medición de diapasón.** Un cuerpo de resonancia se hace oscilar electromagnéticamente según la carga.

FORCE — **Principio de pesaje: Compensación de fuerza electromagnética.** Bobina en un imán permanente. Para los pesajes más precisos.

SC TECH — **Principio de pesaje: Tecnología Single-Cell.** Desarrollo del principio de compensación de fuerzas con la mayor precisión.

M +3 DAYS — **Homologación:** En el pictograma se indica la duración de la puesta a disposición de la homologación en días hábiles.

DAkkS +3 DAYS — **Calibración DAkkS de balanzas (DKD):** En el pictograma se indica la duración de la calibración DAkkS en días hábiles.

1 DAY — **Envío de paquetes:** En el pictograma se indica la duración de la puesta a disposición interna del producto en días.

2 DAYS — **Envío de paletas:** En el pictograma se indica la duración de la puesta a disposición interna del producto en días.

3 YEARS WARRANTY — **Garantía:** En el pictograma se indica la duración de la garantía.

KERN – la precisión es lo nuestro

Para asegurar la alta precisión de su balanza, KERN le ofrece las pesas de control adecuadas, en las clases E1-M3 con límites de error OIML desde 1 mg - 2500 kg. Junto con el certificado de calibración DAkkS, ofrecemos las mejores condiciones para una correcta calibración de la balanza.

El laboratorio de calibración KERN para pesas de control y balanzas electrónicas, pertenece a uno de los más modernos y mejor equipados laboratorios de calibración DAkkS en Europa, para pesas de control, balanzas y equipos de medición de fuerzas. Gracias al alto grado de automatización, KERN puede realizar calibraciones las 24 horas al día, los 7 días a la semana.

Servicios ofrecidos por el laboratorio de calibración KERN:

- Calibración DAkkS de balanzas con una carga máxima hasta de 50 toneladas.
- Calibración DAkkS de masas de control desde 1 mg - 2500 kg.
- Determinación de volumen y medición de susceptibilidad (propiedades magnéticas) de pesas de control
- Gestión por base de datos para verificación y servicio de recordatorio
- Calibración de equipos de medición de fuerza.
- Certificados de calibración DAkkS en los idiomas DE, GB, FR, IT, ES, NL, PL
- Evaluaciones de conformidad y verificación posterior de balanzas y unidades de peso

Su distribuidor KERN:

*La marca con la palabra Bluetooth® y los logotipos correspondientes son marcas comerciales registradas propiedad de Bluetooth SIG, Inc. y cualquier uso realizado por KERN & SOHN GmbH de esas marcas cuenta con la debida licencia. Otras marcas/denominaciones comerciales son propiedad de los titulares correspondientes.